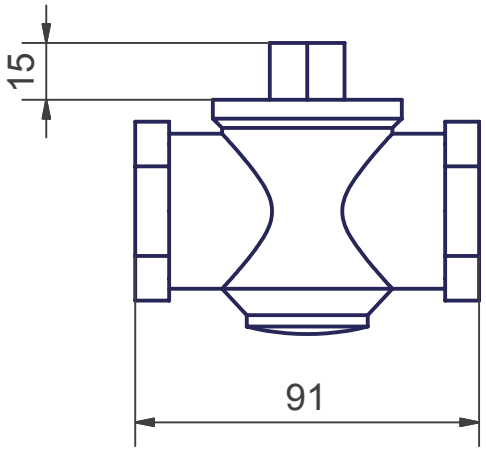
15
91

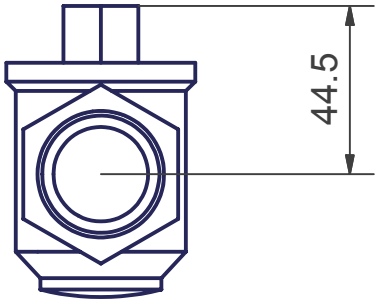
44.5

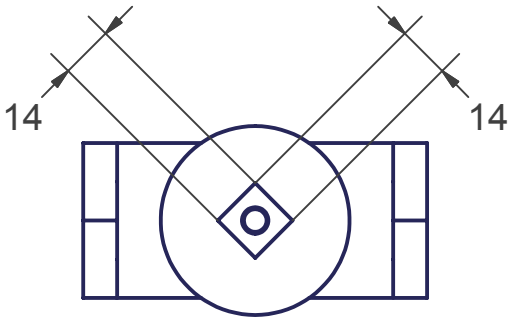
14
14

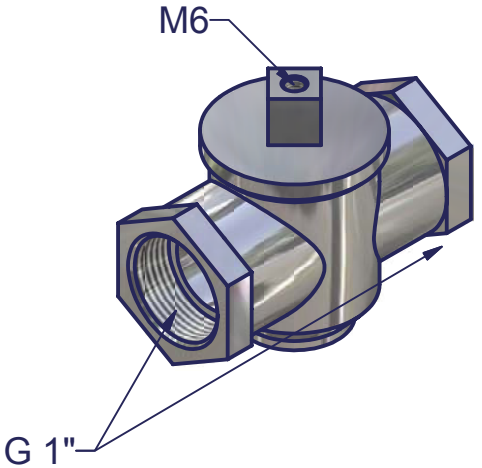
M6
G 1"